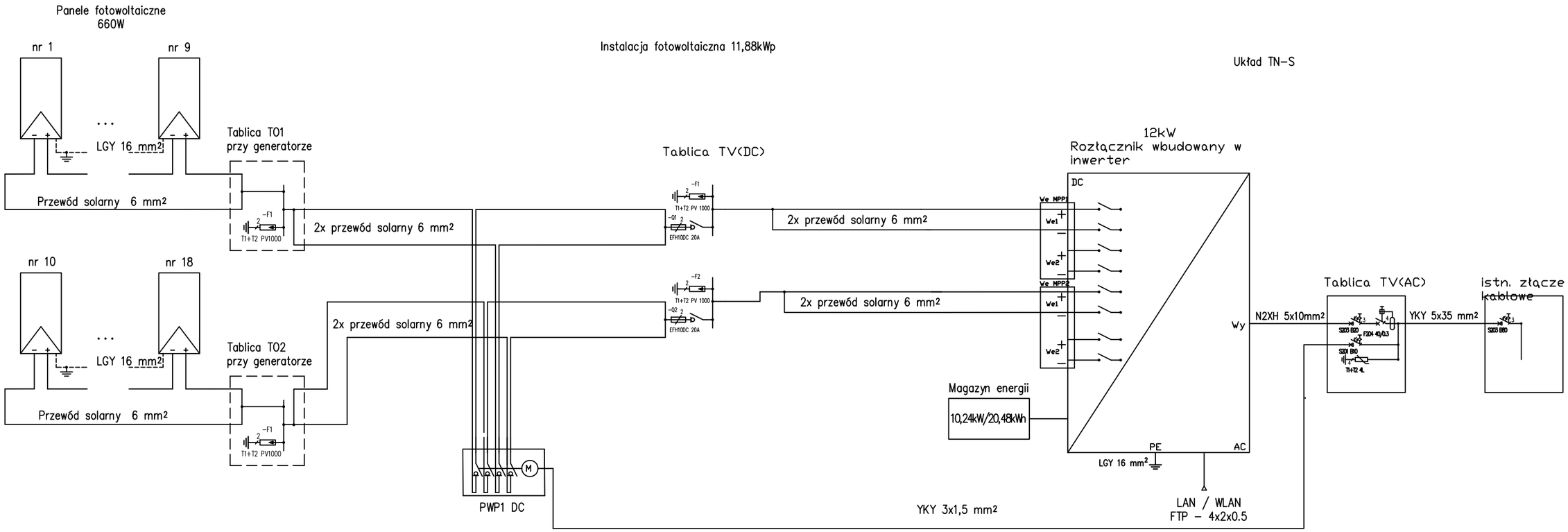

Zastrzega się wszelkie prawa wynikające z Ustawy o prawie autorskim. Rysunek niniejszy nie może być w całości lub w części przerysowany, uzupełniony lub odstąpiony komukolwiek, bez pisemnej zgody firmy 2P Projekt

2P PROJEKT
Biuro Projektów i Usług Inżynierskich
PAWEŁ PIWOWAR
UL. ODROWĄŻÓW 9
39-120 SĘDZISZÓW MŁP

Temat: Projekt instalacji fotowoltaicznej na budynku TARR S.A. w Tarnobrzegu

Inwestor: Tarnobrzeska Agencja Rozwoju Regionalnego w Tarnobrzegu
ul. Marii Dąbrowskiej 15, 39-400 Tarnobrzeg

Adres inwestycji: 39-400 Tarnobrzeg, ul. Marii Dąbrowskiej 15

Lokalizacja: dz. o nr ewid. 1171/28, 1173/16

Skala: .

Przedmiot rysunku: SCHEMAT INSTALACJI FOTOWOLTAICZNEJ

Data opracowania: Grudzień 2025 r.

Projektował: inż. Paweł PIWOWAR upr. proj. nr E-117/02

Sprawdził: mgr inż. Bartosz BUDZIK upr. proj. nr E-217/02

Nr rysunku: PV-3